Leben im Bad
Living bathrooms

L-Cube # LC 5800

Notice de montage

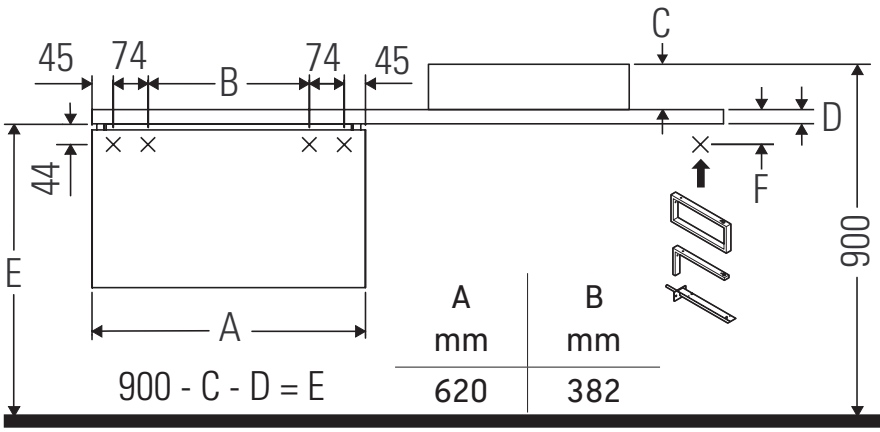

A mm	B mm
620	382

F	D=30 mm	D=45 mm
	80	66
	80	66
	46	31

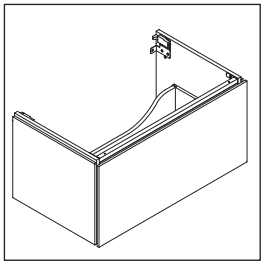

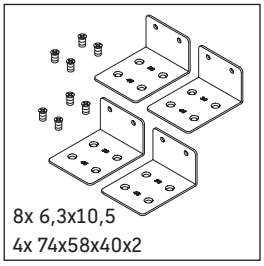

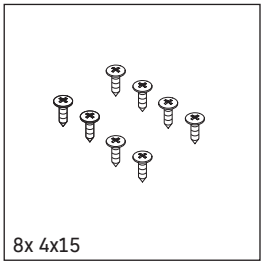

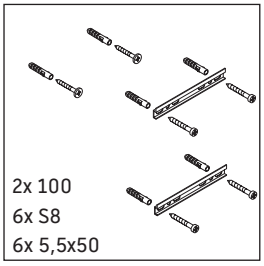

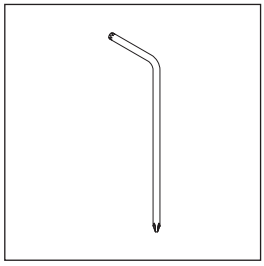

Respecter les cotes de perçage !

Se conformer à toutes les autres instructions de montage !

Consignes d'utilisation

La série de meubles de salle de bain est conforme aux normes et directives en vigueur au moment de la livraison et a été conçue pour une utilisation dans les salles de bain. Éviter tout mouillage avec de l'eau, par ex. lors de la douche.
Les céramiques de largeur supérieure à 600 mm doivent être fixées au mur.
Nous nous réservons le droit d'apporter des améliorations techniques ou des modifications externes aux produits présentés.

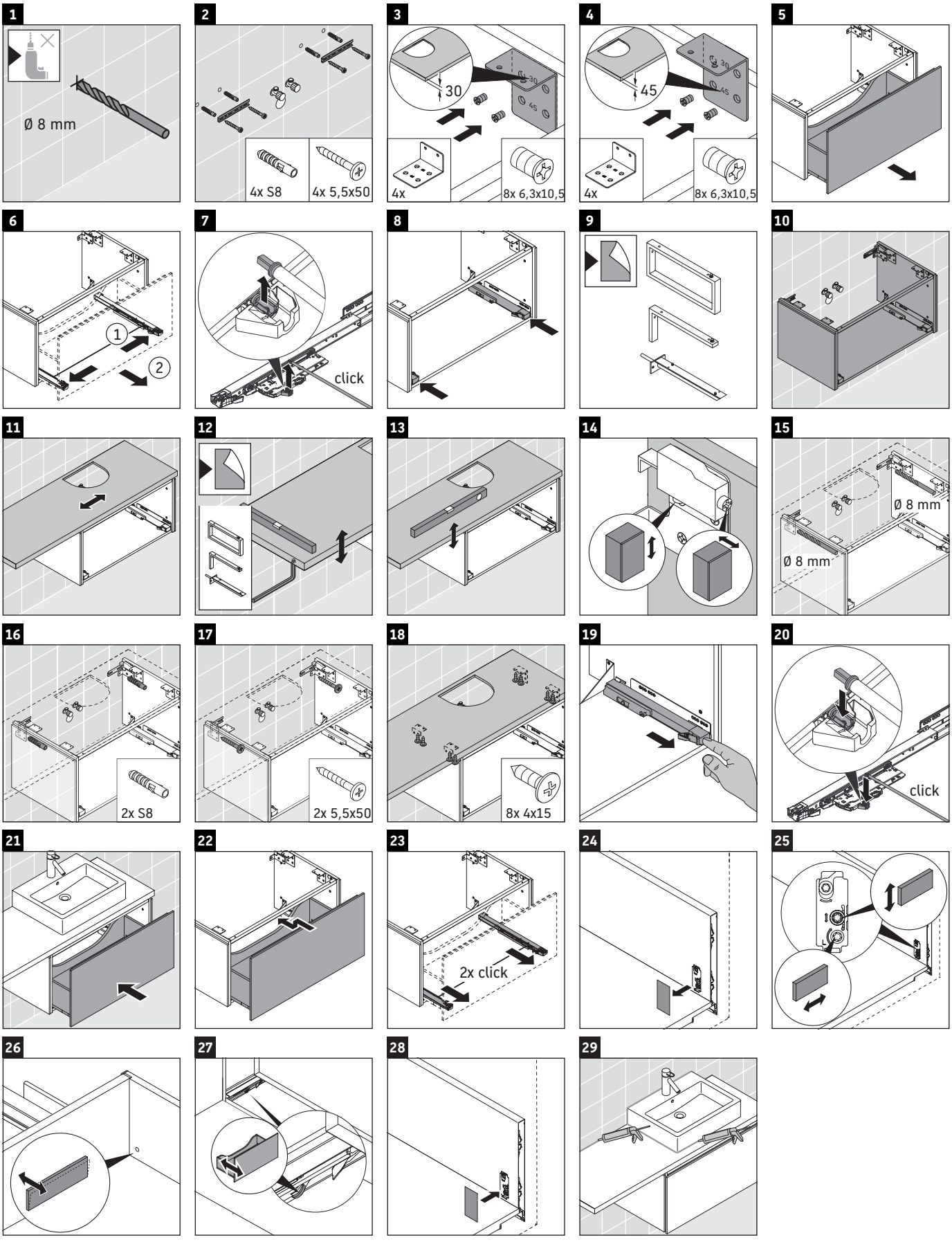

Best.-Nr. LC5800/16.11.1

Duravit AG, Werderstr. 36, 78132 Hornberg, Germany, Phone +49 78 33 700, Fax +49 78 33 70 289, info@duravit.de, www.duravit.de

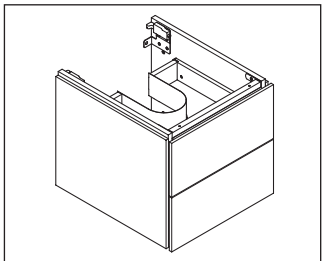

LC 5805 – # LC 5809
LC 5815 – # LC 5819

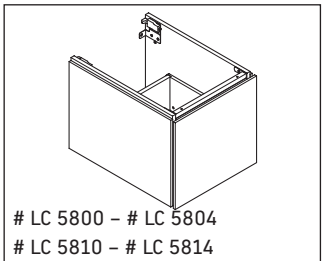

LC 5800 – # LC 5804
LC 5810 – # LC 5814
LC 5820 – # LC 5824
LC 5830 – # LC 5834

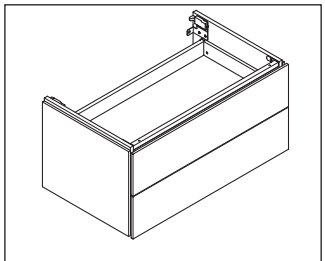

LC 5825 – # LC 5829
LC 5835 – # LC 5839

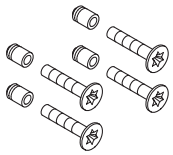

8x 4x8
8x 4x20

1

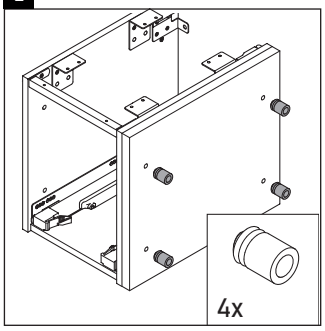

2

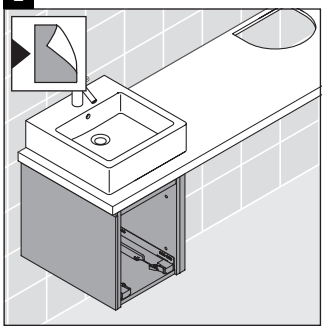

3

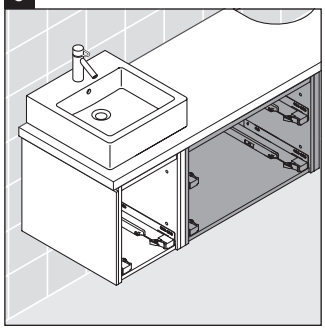

4

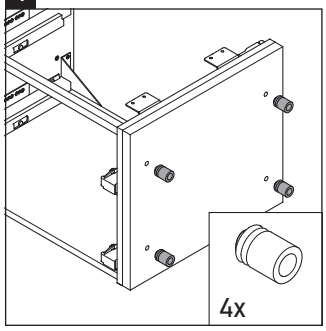

5

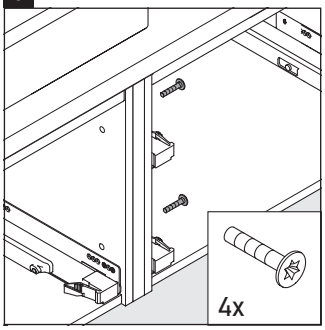

6

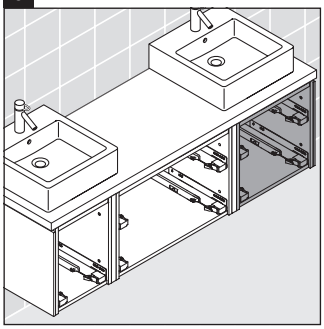

7

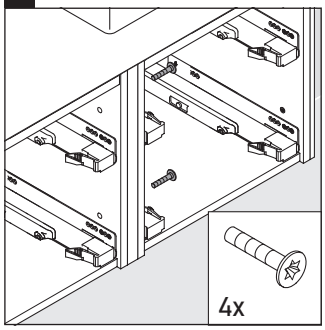

8

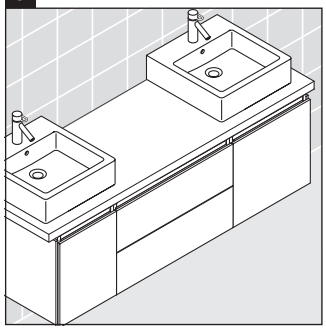

Duravit AG, Werderstr. 36, 78132 Hornberg, Germany, Phone +49 78 33 700, Fax +49 78 33 70 289, info@duravit.de, www.duravit.de